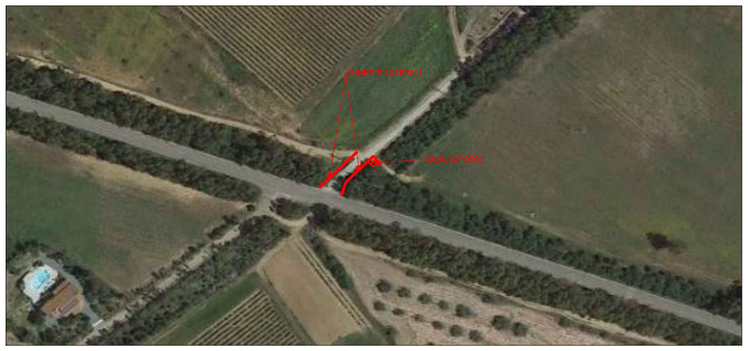

IMMAGINE SATELLITARE
Inquadramento - Scala 1:2000

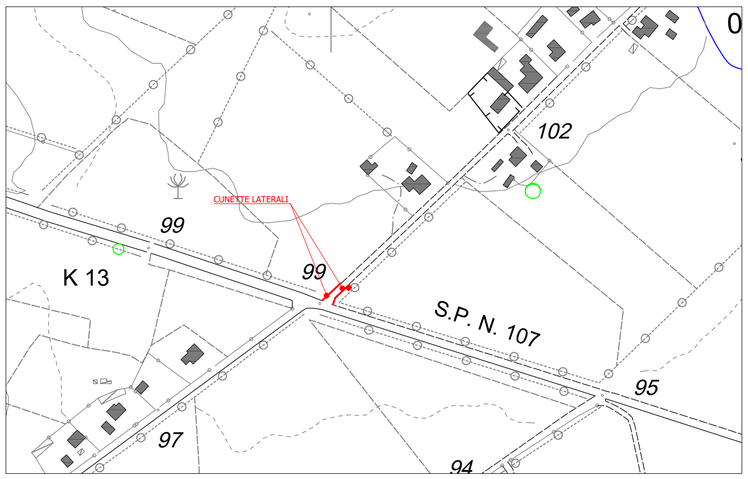

STRALCIO PIANO DI VOLO AEROFOTOGRAMMETRICO
Planimetria d'inquadramento - Scala 1:4000

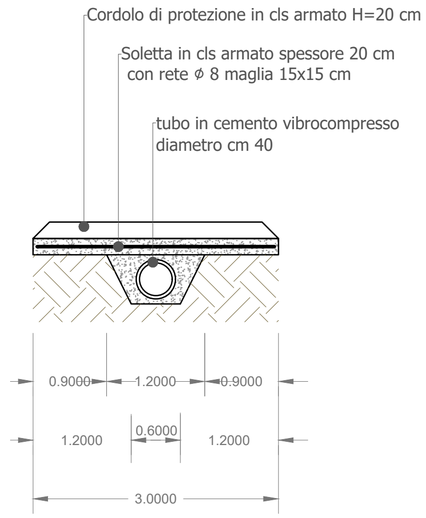

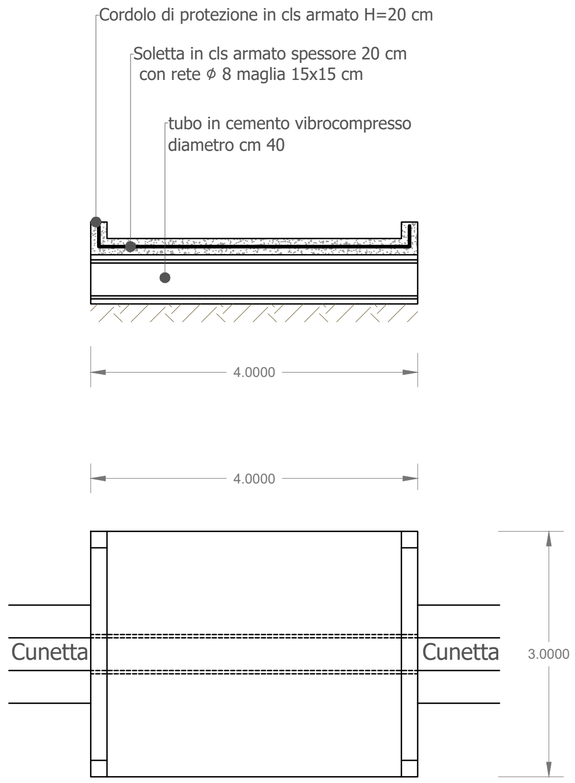

DETTAGLIO CAVALCAFOSSO
Scala 1:50

CLASSE H1 BORDO LATERALE - BARRIERA 2 ONDE SINGOLA SU RILEVATO W3

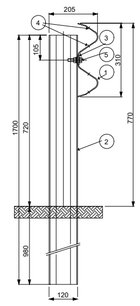

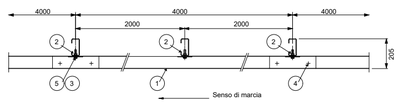

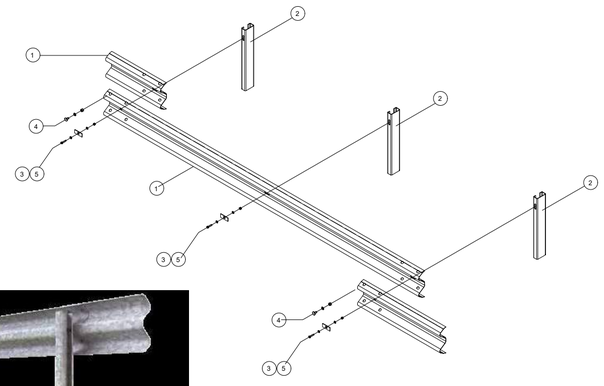

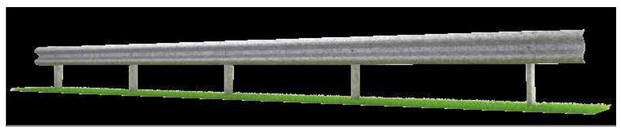

Altezza fuori terra	770 mm
Profondità d'infissione	980 mm
Ingombro trasversale	205 mm
Interasse pali	2000 mm

Descrizione - barriera in acciaio zincato			Materiale
5	Bullone completo	M12x50 mm	Classe 8.8
4		M16x30 mm	Classe 8.8
3	Piastrina copriasola	100x40x4 mm	S 275 JR
2	Palo "C" C-post.	120x55x30 Th=4 H=1700mm	S 275 JR
1	Fascia 2 onde	L=4316 Th=2 mm	S 355 JR
Descrizione - barriera in acciaio corten			**Materiale** Material
5	Bullone completo + 2 rondelle	M12x50 mm	Tropicaliz.
4	Bullone completo	M16x30 mm	Tropicaliz.
3	Piastrina copriasola	100x40x4 mm	S 355 JOWP
2	Palo "C" C-post.	120x55x30 Th=4 H=1700mm	S 355 JOWP
1	Fascia 2 onde	L=4316 Th=2 mm	S 355 JOWP

DETTAGLIO BARRIERA LATERALE

SEZIONE 1-1
Stato attuale Scala 1:50

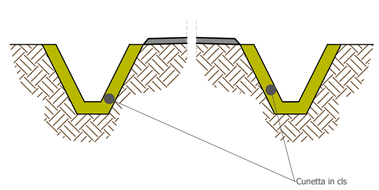

SEZIONE 1-1
Stato di progetto Scala 1:50

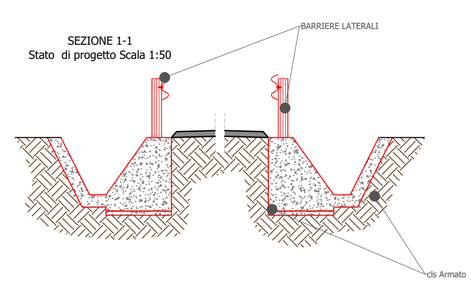

PIANTA Scala 1:50

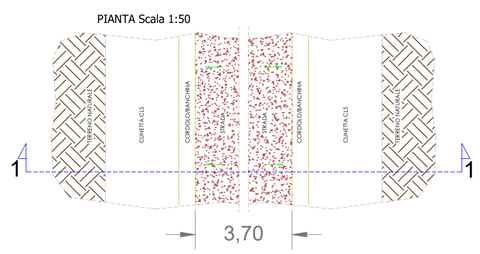

PIANTA Scala 1:50

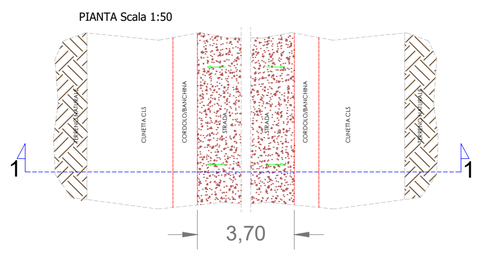

SEZIONE 1-1
Stato di progetto Scala 1:25

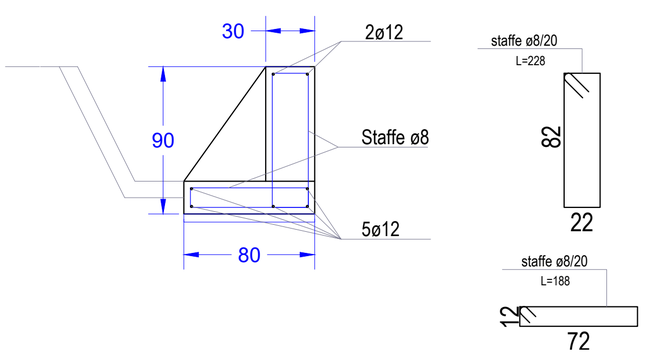

CUNETTE LATERALI TRATTO 7 STRADA PER TANCA MANNA
Stato di Progetto - Scala 1:50

COMUNE DI PERDAXIUS
Provincia Del Sud Sardegna

LR 22.11.2021 n. 17, art. 4, co.
Interventi di interesse regionale e locale
Programma per la "Manutenzione e miglioramento viabilità"
allegato 4, Tabella D. DGR n. 18/85 del 10/06/2022.
Manutenzione e miglioramento
viabilità del centro urbano di Perdaxius

***CUP* C45F22001600002 - *CIG* ZE33741AD2**

Committente:

COMUNE DI PERDAXIUS
Provincia Del Sud Sardegna
UFFICIO TECNICO - SETTORE LAVORI PUBBLICI
Via Aldo Moro, 1 - 09010 Perdaxius (SU) C.81002390920
Pec: tecnico@pec.comune.perdaxius.ci.it

PROGETTO DEFINITIVO ESECUTIVO

ITERVENTI TRATTO 7: STRADA PER TANCA MANNA

Progettista
Dott. Ing. Massimiliano Trogu

Responsabile Unico del Procedimento
Ing. Paolo Meloni

STUDIO TECNICO ING. MASSIMILIANO TROGU
Via G.Donizetti 14 - 09010 San Giovanni Suergiu (SU) e-mail: massimilianotrogu@gmail.com

TAVOLA
7

Data: Giugno 2022
Rev.01 Giugno 2023